FundamentALL SLIDE BAR

BARRA DESLIZANT
RAIL À GLISSIÈR

BEFORE YOU BEGIN

We recommend consulting a professional if you are unfamiliar with installing plumbing fixtures. Signature Hardware accepts no liability for any damage to the faucet, plumbing, sink, counter top, or for personal injury during installation.
Observe all local plumbing and building codes.
Unpack and inspect the product for shipping damage. If any damage is found, contact our Customer team via live chat at www.signaturehardware. com or by emailing support@signaturehardware.com.

ANTES DE COMENZAR

Le recomendamos que consulte a un profesional si no sabe cómo instalar accesorios de plomería. Signature Hardware no asume ninguna responsabilidad con respecto a los daños causados al inodoro, sistema de plomería, suelo o daños personales durante la instalación.
Cumpla con todas las normas locales de plomería y construcción.
Desempaque e inspeccione el producto para determinar si tiene daños por el envío. Si tiene daños, comuníquese con nuestro equipo de Relaciones con el Cliente por chat en directo en www.signaturehardware.com o por correo electrónico a support@signaturehardware.com.

AVANT DE COMMENCER

Nous vous recommandons de consulter un professionnel si vous n'avez pas d'expérience dans l'installation d'appareils de plomberie. Signature Hardware décline toute responsabilité en cas de dommage au robinet, à la plomberie, à l'évier, au comptoir ou de blessure corporelle lors de l'installation.
Respectez tous les codes locaux de plomberie et de construction.
Déballez et inspectez le produit pour vérifier qu'il n'a pas été endommagé pendant le transport. Si un dommage est constaté, communiquez avec notre équipe des relations avec la clientèle au www.signaturehardware.com ou par mailsupport@signaturehardware.com.

GETTING STARTED

Ensure that you have gathered all the required materials that are needed for the installation.

CÓMO COMENZAR

Asegúrese de haber reunido todos los materiales necesarios para la instalación.

PREMIERS PAS

Assurez-vous d'avoir réuni tout le matériel nécessaire

ADDITIONAL QUESTIONS?

Still need help? Check out our Help Center at www.signaturehardware.com for product and warranty information, or contact us through live chat or by emailing support@signaturehardware. com.

¿MÁS PREGUNTAS?

Todavía necesita ayuda. Consulte nuestro Centro de Ayuda en www.signaturehardware.com para obtener información de productos y garantías o comuníquese con nosotros por chat directo o enviando un correo electrónico a support@signaturehardware.com.

D'AUTRES QUESTIONS?

Si vous avez encore besoin de l' aide. Veuillez consultez notre centre d'aide à l'adresse www.signaturehardware. com pour obtenir des informations sur les produits et la garantie ou veuillez nous contacter par clavardage en direct ou par courriel à l'adresse support@signaturehardware.com.

REVISED 07/29/26

FundamentALL SLIDE BAR

BARRA DESLIZANT
RAIL À GLISSIÈR

CARE INSTRUCTIONS

To preserve the finish of your product, apply non-abrasive wax. Any cleaners should be rinsed off immediately. Do not use abrasive cleaners on theproduct.

INSTRUCCIONES DE CUIDADO

Para conservar el acabado del producto, aplique cera no abrasiva. Cualquiera sea el tipo de limpiador que se utilice, se debe enjuagar inmediatamente. No use limpiadores abrasivos en el producto.

INSTRUCTIONS D'ENTRETIEN

Pour préserver la finition de votre produit, appliquez une cire non abrasive. Les produits nettoyants doivent être rincés immédiatement. N'utilisez pas de nettoyants abrasifs sur le produit.

TOOLS AND MATERIALS: *HERRAMIENTAS Y MATERIALES: OUTILS ET MATÉRIEL:*



Drill
Taladro
Perceuse



Level
Nivelador
Niveau



Pencil
Lápiz
Crayon



Adjustable Wrench
Llave ajustable
Clé ajustable



Allen Wrench
Llave Allen
clé Allen

Note: Tools and Materials not included
Nota: Herramientas y materiales no incluidos.
Remarque : Outils et matériaux non inclus

INSTALLATION *INSTALACIÓN INSTALLATION*

1. Locate desired position for screws on finished wall. Screw holes for each seat.

1. Encuentre la posición deseada para los tornillos en la pared.
Orificios para tornillos para cada lecho.

1. Choisissez la position des vis sur le mur fini.
Trous de vis pour chaque siège.

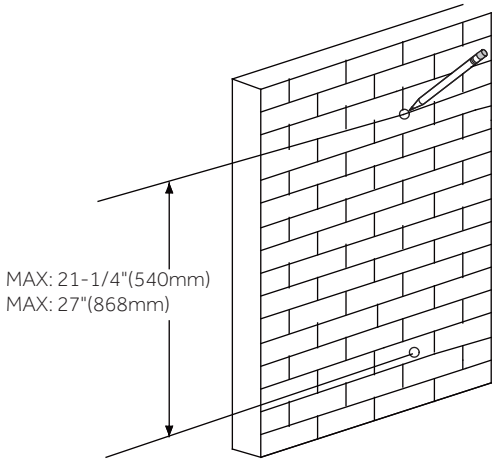

2. Place bracket and anchor then secure the screw.

2. Coloque el soporte y el sostén; luego asegure el tornillo.

2. Placer le support et l'ancrage, puis les fixer.

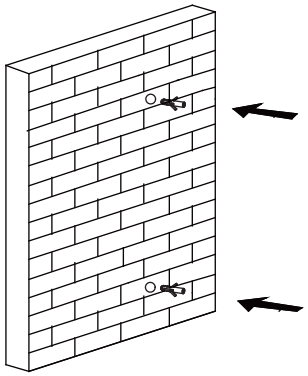

FundamentALL SLIDE BAR

BARRA DESLIZANT
RAIL À GLISSIÈR

3. Install seat with screw, then cover the cap. or install the seat onto the bracket then secure the set screw of seat to fix.

3. Instala la chapa de montaje con el tornillo , luego cubre el tope. o instale el lecho sobre el soporte y luego asegure el tornillo de fijación del lecho para ajustarlo.

3. Installez la sellette avec la vis , et couvrez avec le capuchon. or ilnstaller le siège sur le support, puis fixer le siège avec les vis.

