# FundamentALL SUPPLY ELBOW

*PORTADUCHAS DE MANO*
*SUPPORT DE DOUCHETTE*

## BEFORE YOU BEGIN

We recommend consulting a professional if you are unfamiliar with installing plumbing fixtures. Signature Hardware accepts no liability for any damage to the faucet, plumbing, sink, counter top, or for personal injury during installation.
Observe all local plumbing and building codes.
Unpack and inspect the product for shipping damage. If any damage is found, contact our Customer team via live chat at www.signaturehardware. com or by emailing support@signaturehardware.com.

## *ANTES DE COMENZAR*

*Le recomendamos que consulte a un profesional si no sabe cómo instalar accesorios de plomería. Signature Hardware no asume ninguna responsabilidad con respecto a los daños causados al inodoro, sistema de plomería, suelo o daños personales durante la instalación.*
*Cumpla con todas las normas locales de plomería y construcción.*
*Desempaque e inspeccione el producto para determinar si tiene daños por el envío. Si tiene daños, comuníquese con nuestro equipo de Relaciones con el Cliente por chat en directo en www.signaturehardware.com o por correo electrónico a support@signaturehardware.com.*

## *AVANT DE COMMENCER*

*Nous vous recommandons de consulter un professionnel si vous n'avez pas d'expérience dans l'installation d'appareils de plomberie. Signature Hardware décline toute responsabilité en cas de dommage au robinet, à la plomberie, à l'évier, au comptoir ou de blessure corporelle lors de l'installation.*
*Respectez tous les codes locaux de plomberie et de construction.*
*Déballez et inspectez le produit pour vérifier qu'il n'a pas été endommagé pendant le transport. Si un dommage est constaté, communiquez avec notre équipe des relations avec la clientèle au www.signaturehardware.com ou par mail support@signaturehardware.com.*

## GETTING STARTED

Ensure that you have gathered all the required materials that are needed for the installation.

## *CÓMO COMENZAR*

*Asegúrese de haber reunido todos los materiales necesarios para la instalación.*

## *PREMIERS PAS*

*Assurez-vous d'avoir réuni tout le matériel nécessaire à l'installation.*

## ADDITIONAL QUESTIONS?

Still need help? Check out our Help Center at www.signaturehardware.com for product and warranty information, or contact us through live chat or by emailing support@signaturehardware.com.

## *¿MÁS PREGUNTAS?*

*Todavía necesita ayuda. Consulte nuestro Centro de Ayuda en www.signaturehardware.com para obtener información de productos y garantías o comuníquese con nosotros por chat directo o enviando un correo electrónico a support@signaturehardware.com.*

## *D'AUTRES QUESTIONS?*

*Si vous avez encore besoin de l' aide. Veuillez consultez notre centre d'aide à l'adresse www.signaturehardware.com pour obtenir des informations sur les produits et la garantie ou veuillez nous contacter par clavardage en direct ou par courriel à l'adresse support@signaturehardware.com.*

REVISED 07/29/2026

# FundamentALL SUPPLY ELBOW

*PORTADUCHAS DE MANO*
*SUPPORT DE DOUCHETTE*

## CARE INSTRUCTIONS

To preserve the finish of your product, apply non-abrasive wax. Any cleaners should be rinsed off immediately. Do not use abrasive cleaners on theproduct.

## *INSTRUCCIONES DE CUIDADO*

*Para conservar el acabado del producto, aplique cera no abrasiva. Cualquiera sea el tipo de limpiador que se utilice, se debe enjuagar inmediatamente. No use limpiadores abrasivos en el producto.*

## *INSTRUCTIONS D'ENTRETIEN*

*Pour préserver la finition de votre produit, appliquez une cire non abrasive. Les produits nettoyants doivent être rincés immédiatement. N'utilisez pas de nettoyants abrasifs sur le produit.*

## TOOLS AND MATERIALS:
## *HERRAMIENTAS Y MATERIALES:*
## *OUTILS ET MATÉRIEL:*



Silicone Sealant
(100% Neutral Cure)
*Sellador de silicona*
*(100% curado neutro)*
*Produit d'étanchéité en silicone*
*(à polymérisation neutre à 100 %)*



Plumbers Tape
*Cinta Selladora*
*Para Rosca*
*Ruban de plombiers*

Note: Tools and Materials not included
*Nota: Herramientas y materiales no incluidos.*
*Remarque : Outils et matériaux non inclus*

## INSTALLATION
## *INSTALACIÓN*
## *INSTALLATION*

1. Apply silicone sealant behind the escutcheon. Then slide escutcheon onto connector, securing to wall.

*1. Aplique sellador de silicona detrás de la placa decorativa. Luego, deslice la placa decorativa sobre el conector y asegúrela a la pared.*

*1. Appliquez du mastic silicone derrière la rosace. Glissez ensuite la rosace sur le connecteur et fixez-la au mur.*

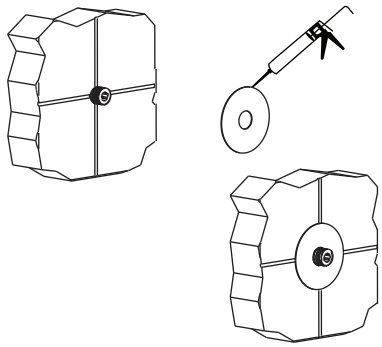

2. Wrap plumbers' tape around the connector (in the direction of the threading).

*2. Coloque la cinta de plomería alrededor del conector (en la dirección del roscado).*

*2. Enroulez du ruban téflonné autour du raccord (dans le sens du filetage).*

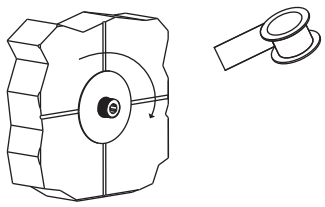

# FundamentALL SUPPLY ELBOW

*PORTADUCHAS DE MANO*
*SUPPORT DE DOUCHETTE*

3. Attach supply elbow to connector and hand tighten.

*3. Fije el codo de suministro al conector y ajuste manualmente.*

*3. Fixez le coude d'alimentation au connecteur et serrez-le à la main.*

