ACRYLIC FREESTANDING TUB

Thank you for selecting
Signature Hardware Products.

BEFORE YOU BEGIN

We recommend consulting a professional if you are unfamiliar with installing plumbing fixtures. Signature Hardware accepts no liability for any damage to the faucet, plumbing, wall, or for personal injury during installation.

Observe all local plumbing and building codes.

Unpack and inspect the product for shipping damage. If any damage is found, contact our Customer Relations team at 1-855-715-1800.

GETTING STARTED

Ensure that you have gathered all the required materials that are needed for the installation.
Ensure that your bathroom floor is adequately supported, and the finished floor is level.

TOOLS AND MATERIALS:

Tape Measure

Damp Cloth

Pencil

Safety Glasses

Silicone Sealant (100% Neutral Cure)

Adjustable Wrench

Level

Plumbers Tape

Thread Sealant

Note: Tools and Materials not included

NOTE

Before proceeding, verify that your bathtub is designed to accommodate a deck-mount faucet.
Not all tubs have a wide enough rim or the necessary structural support for deck-mounted fixtures.
Check tub specifications to confirm or manufacturer if unsure.

NOTE

If drilling for deck mounted faucet, using flexible connections for water supply is recommended.
Place the faucet in the desired location, ensuring that the faucet will not interfere with the drain. Mark the centerlines of the faucet for drilling.
Refer to the installation instructions provided by faucet manufacturer to determine faucet hole size.

TIP

When drilling from the top of the tub deck, apply painter's tape over the drilling area to help prevent chipping of the tub surface. Mark your hole locations directly on the tape.

Before installation, inspect tub drain to ensure it is properly secured and not loose.

Before installing tub, perform a water test to ensure there are no leaks or defects.

REVISED 03/31/2026

WARNING!

IMPORTANT SAFETY INSTRUCTIONS

When using this product, basic precautions should be followed. Read and follow all instructions pertaining to risk of fire, electric shock or injury.

! Risk of personal injury. Do not permit children to use this unit without adult supervision.

! Risk of personal injury. Use proper lifting techniques and always lift with two or more people to avoid personal injury or damage to tub.

! Risk of electric shock. Do not permit electrical appliances (hair dryer, telephone, radio, etc.) within 60 inches (1524mm) of this unit.

! Risk of hyperthermia and possible drowning. People using medications and/or having adverse medical history should consult a physician before using this product.

! Risk of personal injury. Do not overfill unit before entering. Entering tub when filled more than 2/3 can cause overflow and slippery conditions. Exercise caution when entering and exiting.

! No food or alcoholic beverages. Use of your bathtub immediately after meals is not recommended. Avoid alcohol consumption before or during bathing. Alcoholic beverages can cause drowsiness or hyperthermia resulting in loss of consciousness or even drowning.

! Pregnancy. If you are or think you may be pregnant, consult your physician before using the bathtub. Never drop or insert any object into any opening. Use this unit only for its intended use as described in this manual. Do not use any attachments not recommended by Signature Hardware. This equipment is intended for indoor use only.

INSTALLATION STEPS

1. Set the tub in the desired location and mark the drain hole location on the floor. Then, move the tub away from the desired installation location so that the plumbing can be installed.
Confirm that the rough-in plumbing is properly aligned with the bathtub drain.

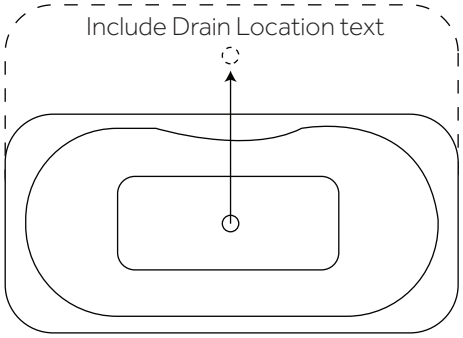

2. Turn bathtub upside down and rest it on a moving blanket, cardboard, or other soft surface to prevent scratching the rim. Use caution when turning the bathtub upside down, as the product may be heavy and may require assistance to rotate.

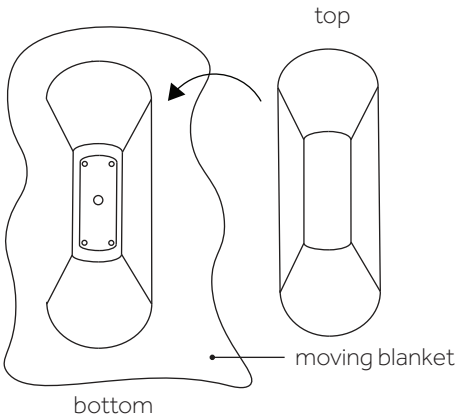

3. Place a level across the bottom of the tub to represent floor level. Raise adjustable leveling supports to touch level. Then, raise the support an additional 1/8" to ensure the bathtub is supported by the support feet and not by the tub walls

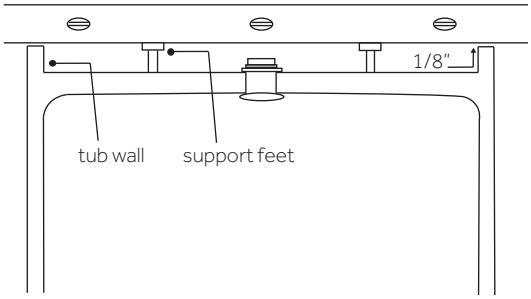

4. Your tub will come with a pre-installed drain.

Note: Check to make sure drain is secured properly and not loose.

5. Make connection from plumbing drain line to pre-installed tub drain.

Tip: For faster and easier installation, we recommend using our Quick Connect Drain Kit, designed to make alignment and sealing more efficient.

6. Fill the tub with water to check for any leaks from the connections. Verify that the drain is working properly.

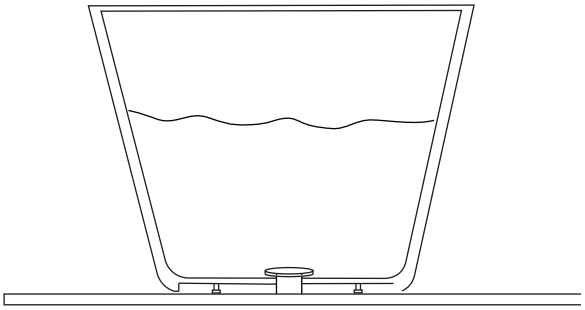

7. Finish your installation by running a bead of neutral cure silicone sealant around the base of the tub where it meets the floor. Wipe away any excess sealant with a damp cloth.

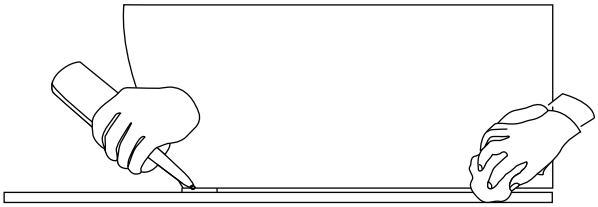

CLEANING

Wash your tub using a gentle soap, such as dishwashing liquid, and warm water. Do not use any abrasive cleaning pads or materials. We recommend the use of a soft sponge or microfiber washcloth. Vinegar can be used to remove hard water buildup and mildew. Rinse with warm water and dry with a clean, soft cloth. To maintain the glossy tub finish, we recommend buffing your tub every three months with white polishing compound. Do not use metal scrapers, wire brushers or other harsh abrasive tools.

SCRATCH REMOVAL

1. Using a damp sponge, wash the area with warm water and dish washing liquid. Rinse thoroughly with warm water.

2. Do not use any type of abrasive cleaning pads or chemicals. Read the labels on your cleaners to be sure they are gentle enough to be used on your acrylic tub.

3. Apply circular, even strokes to the scratched area using dampened 800 and 1200 grit sandpaper.

4. Wipe the area clean with a damp sponge and rinse thoroughly.

5. Apply an acrylic polishing compound and water with a soft, clean cloth. Rub in a circular motion to polish and buff the area.

6. Wipe off any excess residue and rinse the tub with warm water. Dry the surface with a clean, soft cloth.

MAINTENANCE

The use of bath oils and bath salts is not recommended due to the difficulty in cleaning the systems and doing so will void the consumer's warranty.

TROUBLESHOOTING

PROBLEM	CAUSES	SOLUTION
Water accumulates around drain	- Tub not level	- Check to make sure tub is level. Adjust feet as needed
Bathtub rocks	- Tub not sitting firmly on its base	- Adjust feet so all 4 feet make contact with the floor at once. Important to keep the tub level if necessary. Check that floor is a level surface

For Warranty information, please visit: signaturehardware.com/services/warranty

Gracias por seleccionar los productos de Signature Hardware.

ANTES DE COMENZAR

Le recomendamos que consulte a un profesional si no sabe cómo instalar accesorios de plomería. Signature Hardware no asume ninguna responsabilidad con respecto a los daños causados al grifo, la plomería, la pared, ni por daños personales que ocurran durante la instalación.

Cumpla con todas las normas locales de plomería y construcción.

Retire el producto del empaque y verifique que no se hayan producido daños durante el envío. Si encuentra algún daño, comuníquese con nuestro equipo de Servicio al cliente al 1-800-221-3379.

CÓMO COMENZAR

Asegúrese de haber reunido todos los materiales necesarios para la instalación. Asegúrese de que el suelo del baño tenga el apoyo adecuado, y que el suelo terminado esté nivelado.

HERRAMIENTAS Y MATERIALES:

Cinta métrica

Paño húmedo

Lápiz

Gafas de seguridad

Sellador de silicona
(100 % de curado neutro)

Nivel

Llave Ajustable

Cinta de fontanero

Ruban de plombier

Nota: no se incluyen las herramientas ni los materiales

NOTA

Antes de continuar, verifique que su bañera esté diseñada para instalar un grifo montado en el borde.
No todas las bañeras tienen un borde lo suficientemente ancho ni el soporte estructural necesario para accesorios montados en el borde.
Revise las especificaciones de la bañera para confirmarlo o consulte al fabricante si no está seguro.

NOTA

Si perfora para montar el grifo en la superficie, se recomienda que utilice conexiones flexibles para el suministro de agua.
Coloque el grifo en la posición deseada y asegúrese de que no interfiera con el desagüe. Marque las líneas centrales del grifo para realizar la perforación. Consulte las instrucciones de instalación que proporciona el fabricante para determinar el tamaño del orificio para el

CONSEJOP

Al perforar desde la parte superior del borde de la bañera, aplique cinta de pintor sobre el área de perforación para ayudar a evitar que la superficie de la bañera se astille. Marque dónde irán los orificios directamente sobre la cinta.

Antes de la instalación, inspeccione el desagüe de la bañera para asegurarse de que esté correctamente asegurado y no esté suelto.

Antes de instalar la bañera, haga una prueba de agua para asegurarse de que no haya fugas ni defectos.

REVISED 03/31/2026

¡ADVERTENCIA!

INSTRUCCIONES IMPORTANTES DE SEGURIDAD!

Cuando utilice este producto, deberá tomar las precauciones básicas. Lea y siga todas las instrucciones relacionadas con el riesgo de incendio, descarga eléctrica o lesiones físicas.

! *iesgo de lesiones personales. No permita que los niños utilicen esta unidad sin la supervisión de un adulto.*

! *Riesgo de lesiones personales. Use técnicas adecuadas de levantamiento y siempre levante con dos o más personas para evitar lesiones personales o daños a la bañera.*

! *Riesgo de descarga eléctrica. No permita el uso de aparatos eléctricos (secadora para el cabello, teléfono, radio, etc.) dentro de una distancia de 60 pulgadas (1524 mm) de esta unidad.*

! *Riesgo de hipertermia y posible ahogamiento. Las personas que usen medicamentos y/o tengan un historial médico de enfermedad, deben consultar a un médico antes de usar este producto.*

! *Riesgo de lesiones personales. No llene demasiado la unidad antes de ingresar en ella. Si ingresa a la bañera cuando el nivel de agua supera los 2/3 de su capacidad, podría desbordarla y el piso mojado propicia los resbalones. Tenga cuidado al entrar y salir de la bañera.*

! *No introduzca alimentos ni bebidas alcohólicas. No se recomienda usar la bañera inmediatamente después de las comidas. Evite consumir bebidas alcohólicas antes y durante su baño. Las bebidas alcohólicas pueden causar somnolencia o hipertermia, lo que podría ocasionar pérdida de conciencia o incluso ahogamiento.*

! *Embarazo. Si usted está embarazada o cree que podría estarlo, consulte con su médico antes de usar la bañera. Nunca deje caer o inserte ningún objeto por cualquier abertura. Use la unidad solo para los fines previstos, tal como se describe en este manual. No utilice ningún accesorio que Signature Hardware no recomiende. Este equipo está diseñado para usarse únicamente en interiores.*

PASOS DE INSTALACIÓN

1. Coloque la bañera en la ubicación deseada y marque la ubicación del orificio de drenaje en el suelo. Luego, mueva la bañera fuera de la ubicación deseada para la instalación a fin de poder instalar el sistema de plomería.

Confirme que la plomería de instalación previa esté correctamente alineada con el desagüe de la bañera.

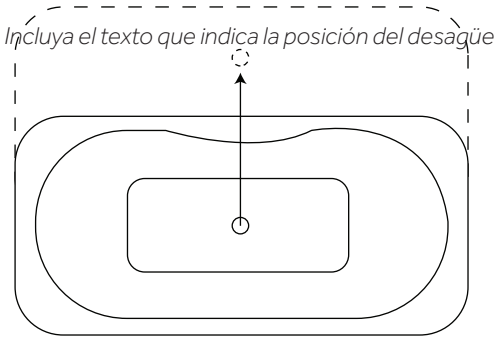

2. Voltee la bañera hacia abajo y colóquela sobre una manta móvil, un cartón o sobre una superficie suave para evitar rayar el borde. Tenga cuidado cuando voltee la bañera hacia abajo, ya que el producto puede ser pesado y podría necesitar ayuda para voltearlo.

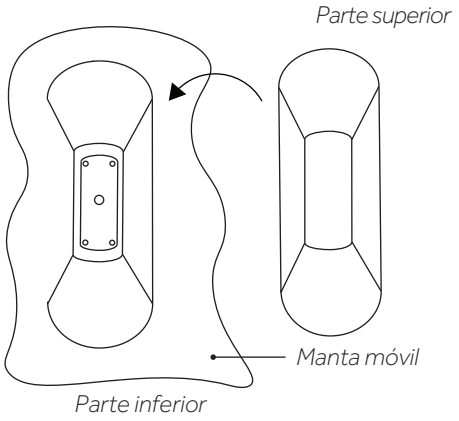

3.Coloque un nivelador a lo largo de la parte inferior de la bañera para representar el nivel del suelo. Eleve los soportes de nivelación ajustables para igualar el nivel. Después, eleve el soporte 1/8 de pulgada más para asegurarse de que la bañera está apoyada en las patas de apoyo y no en las paredes de la bañera.

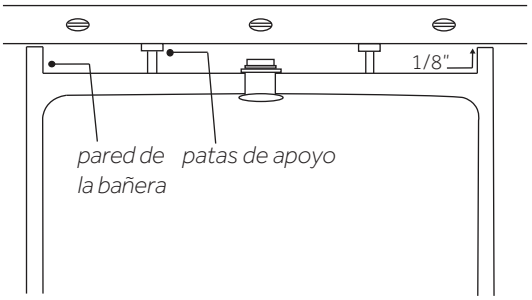

4. Su bañera vendrá con un desagüe preinstalado.

Nota: *revise para asegurarse de que el desagüe esté correctamente asegurado y no esté suelto.*

5. Conecte la línea de desagüe al desagüe preinstalado de la bañera.

Consejo: *para una instalación más rápida y sencilla, recomendamos usar nuestro kit de desagüe Quick Connect, diseñado para hacer que la alineación y el sellado sean más eficientes.*

6. Llene la bañera con agua para verificar si existen fugas en las conexiones. Verifique que el drenaje funcione correctamente.

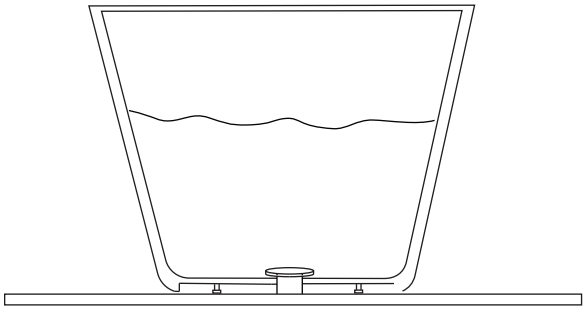

7. Termine su instalación aplicando un reborde de sellador de silicona de curado neutro alrededor de la base de la bañera, donde se junta con el piso. Limpie el exceso de sellador con un trapo húmedo.

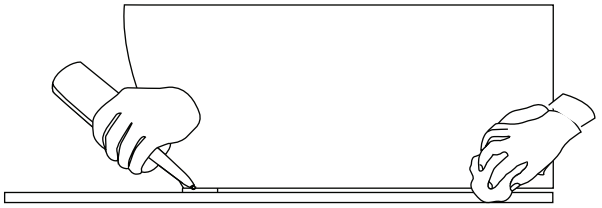

LIMPIEZA

Limpie su bañera con un detergente suave, como un detergente para lavavajillas, y agua tibia. No utilice ninguna esponja o material de limpieza abrasivos. Recomendamos el uso de una esponja suave o un paño de microfibra. Se puede utilizar vinagre para remover moho y acumulación de agua calcárea. Enjuague con agua tibia y seque con un paño limpio y suave. Para mantener brillante el acabado de la bañera, recomendamos pulirla cada tres meses con un compuesto de pulido blanco.

CÓMO ELIMINAR RAYONE

1. Con una esponja mojada, limpie el área con agua tibia y detergente para lavavajillas. Enjuague completamente con agua tibia.

2. No utilice ningún tipo de esponjas o productos químicos de limpieza abrasivos. Lea las etiquetas de sus limpiadores para asegurarse de que sean lo suficientemente suaves para utilizar en su bañera de acrílico.

3. Aplique movimientos circulares y uniformes al área rayada usando papel de lija de grano 800 y 1200.

4. Seque el área limpia con una esponja húmeda y enjuague completamente.

5. Aplique un compuesto de pulido de acrílico y agua con un paño suave y limpio. Frote con movimientos circulares para pulir y lustrar el área.

6. Limpie los residuos y enjuague la bañera con agua tibia. Seque la superficie con un trapo limpio y suave.

MANTENIMIENTO

No se recomienda el uso de aceites y sales de baño, debido a la dificultad para la limpieza de los sistemas, y al hacerlo anulará la garantía del consumidor.

RESOLUCIÓN DE PROBLEMAS

PROBLEMA	CAUSAS	SOLUCIÓN
El agua se acumula alrededor del drenaje	*- La bañera no está nivelada*	*- Revísela para asegurarse de que esté nivelada. Ajuste las patas si es necesario*
La bañera se balancea	*- La bañera no se encuentra firme en su base*	*- Ajuste los pies para que los 4 pies hagan contacto de inmediato con el suelo. Es importante mantener la bañera nivelada, si es necesario. Verifique si el suelo es una superficie plana*

Para obtener información sobre la garantía, visite: signaturehardware.com/services/warranty

Merci d'avoir choisi les produits Signature Hardware.

AVANT DE COMMENCER

Nous vous recommandons de consulter un professionnel si vous n'avez pas d'expérience dans l'installation d'appareils de plomberie. Signature Hardware décline toute responsabilité en cas de dommage au robinet, à la plomberie et au mur, ou en cas de blessure corporelle lors de l'installation.

Respectez tous les codes locaux de plomberie et de construction.

Déballez et inspectez le produit pour vérifier qu'il n'a pas été endommagé pendant le transport. Si un dommage est constaté, communiquez avec notre équipe des relations avec la clientèle au 1-800-221-3379.

PREMIERS PAS

Assurez-vous d'avoir rassemblé tous les matériaux requis pour l'installation. Assurez-vous que le sol de votre salle de bain est correctement soutenu et que le sol fini est de niveau.

OUTILS ET MATÉRIEL :

Ruban à mesurer

Chiffon humide

Crayon

Gafas de seguridad

Produit d'étanchéité à base de silicone (à polymérisation neutre à 100 %)

Niveau

Clé ajustable

Ruban de plombier

Produit d'étanchéité pour filetage

Remarque : Outils et fournitures non inclus

REMARQUE

Avant de continuer, assurez-vous que votre baignoire est conçue pour accueillir un robinet sur gorge.
Toutes les baignoires ne disposent pas d'un rebord assez large ni du support structurel nécessaire pour recevoir des accessoires sur le rebord.
Vérifiez les spécifications de la baignoire pour confirmer ou contactez le fabricant si vous n'êtes pas certain.

REMARQUE

Si vous percez un robinet monté sur le pont, il est recommandé d'utiliser des raccords flexibles pour l'alimentation en eau. Placez le robinet à l'endroit désiré, en vous assurant que le robinet n'interfère pas avec le drain. Marquez les lignes médianes du robinet pour le perçage. Reportez-vous aux instructions d'installation fournies par le fabricant du robinet pour déterminer la taille du trou du robinet.

ASTUCE

Lorsque vous percez depuis le dessus du tablier de la baignoire, appliquez du ruban de masquage sur la zone de perçage pour aider à éviter
que la surface de la baignoire ne s'écaille. Marquez directement l'emplacement de vos trous sur le ruban.

Avant l'installation, inspectez le drain de la baignoire pour vous assurer qu'il est bien fixé et qu'il n'est pas desserré.

Avant d'installer la baignoire, effectuez un test d'eau pour vous assurer qu'il n'y a ni fuites ni défauts.

REVISED 03/31/2026

ATTENTION!

CONSIGNES DE SÉCURITÉ IMPORTANTES

Des précautions élémentaires doivent être prises lors de l'utilisation de ce produit. Lire et suivre toutes les instructions relatives au risque d'incendie, de choc électrique ou de blessure.

***!** Risque de blessure corporelle. Ne pas laisser les enfants utiliser cette unité sans la surveillance d'un adulte.*

***!**Risque de blessure corporelle. Utilisez des techniques de levage appropriées et soulevez toujours avec deux personnes ou plus pour éviter des blessures ou des dommages à la baignoire.*

***!** Risque de choc électrique. Ne pas poser d'appareils électriques (sèche-cheveux, téléphone, radio, etc.) à moins de 1,5 m (60 po) de cette unité.*

***!** Risque d'hyperthermie et de noyade.*
Les personnes qui prennent des médicaments ou qui ont des antécédents médicaux défavorables doivent consulter un médecin avant d'utiliser ce produit.

***!** Risque de blessure corporelle. Éviter de tropremplir l'unité avant d'y entrer. Entrer dans la baignoire orsqu'elle est remplie à plus de deux tiers peut provoquer un débordement et des conditions glissantes. Faire preuve de prudence en entrant et sortant de la baignoire.*

***!** Pas de nourriture ou de boissons alcoolisées. L'utilisation de la baignoire immédiatement après un repas n'est pas recommandée. Éviter de consommer de l'alcool avant ou pendant le bain. Les boissons alcoolisées peuvent provoquer une somnolence ou une hyperthermie entraînant une perte de conscience, voire une noyade.*

***!** Grossesse. Consulter un médecin avant d'utiliser la baignoire en cas de grossesse. Ne jamais insérer ou laisser tomber d'objet dans les orifices. Utiliser cette unité uniquement aux fins pour lesquelles elle a été conçue, lesquelles sont expliquées dans le présent manuel. Ne pas utiliser d'accessoires non recommandés par Signature Hardware. Cet équipement est destiné à être utilisé à l'intérieur uniquement.*

PASOS DE INSTALACIÓN

1. Placer la baignoire à l'emplacement prévu et marquer l'emplacement du trou du drain sur le plancher. Retirer ensuite la baignoire de l'emplacement prévu de façon à pouvoir effectuer les installations de plomberie.
REMARQUE : Les installations de plancher-dalle peuvent Assurez-vous que la plomberie brute est bien alignée avec le drain de la baignoire.

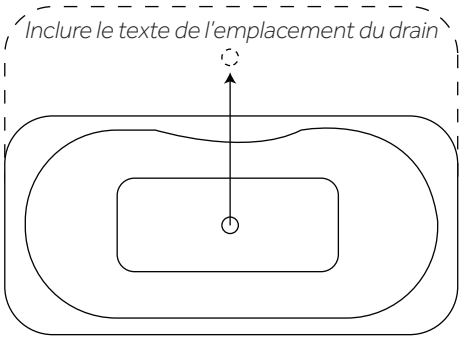

2. Retourner la baignoire et la poser sur une couverture, un carton ou une autre surface souple afin d'éviter de rayer le rebord. Faire preuve de prudence en retournant la baignoire; elle peut être lourde et l'aide d'une deuxième personne peut être nécessaire pour la retourner.

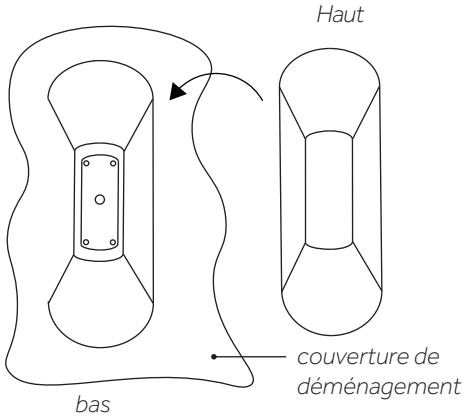

3.Poser un niveau dans le sens transversal sur le fond de la baignoire pour matérialiser le niveau du plancher. Sortir les pieds de nivellement réglables jusqu'à ce qu'ils soient au contact du niveau. Sortir ensuite les pieds de 1/8 po supplémentaire pour s'assurer que la baignoire repose sur ses pieds et non sur les parois.

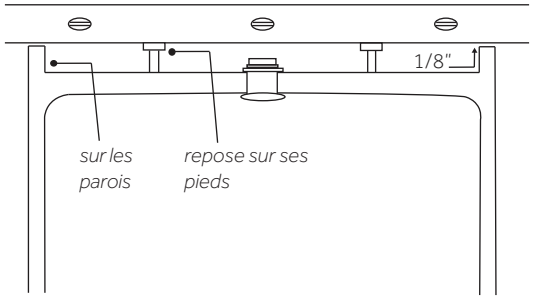

4. Votre baignoire est livrée avec un drain pré-installé.
Remarque : *Vérifiez que le drain est bien fixé et qu'il n'est pas desserré.*

5. Raccordez la conduite de vidage de la plomberie au drain pré-installé de la baignoire.
Conseil : *Pour une installation plus rapide et facile, nous recommandons d'utiliser notre kit de vidage à connexion rapide, conçu pour rendre l'alignement et l'étanchéité plus efficaces.*

6. Remplir la baignoire d'eau afin de vérifier l'étanchéité des raccords. Vérifier que le drain fonctionne

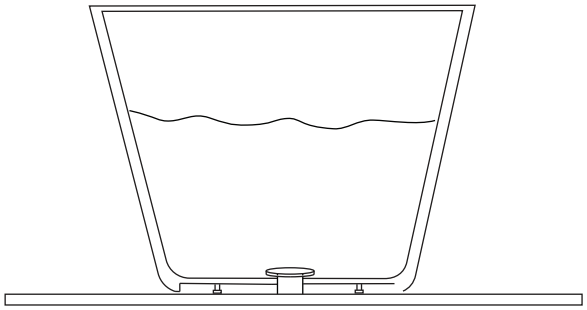

7. Terminer l'installation en appliquant un filet de produit d'étanchéité à base de silicone à polymérisation neutre autour de la base de la baignoire, aux points de contact avec le plancher. Essuyer tout excès de silicone à l'aide d'un chiffon humide.

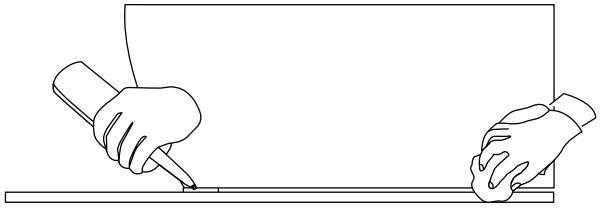

NETTOYAGE

Laver la baignoire avec un savon doux (p. ex., du liquide vaisselle) et de l'eau chaude. Ne pas utiliser pas de tampons ou de matériaux abrasifs. Nous recommandons l'utilisation d'une éponge douce ou d'un gant de toilette en microfibre.
Du vinaigre peut être utilisé pour éliminer l'accumulation d'eau calcaire et les moisissures. Rincer à l'eau chaude et sécher avec un chiffon propre et doux. Pour maintenir la finition brillante de la baignoire, nous recommandons le polissage de la baignoire tous les trois mois avec un produit de polissage blanc. Ne pas utiliser de grattoirs métalliques, de brosses métalliques ou d'autres outils abrasifs durs.

ÉLIMINATION DES RAYURES

1. À l'aide d'une éponge humide, laver la zone à l'eau chaude et au liquide vaisselle. Rincer abondamment à l'eau chaude.

2. N'utiliser aucun type de tampon de nettoyage abrasif ou de produit chimique. Lire les étiquettes des produits de nettoyage pour s'assurer qu'ils sont suffisamment doux pour être utilisés sur une baignoire en acrylique.

3. Appliquer des mouvements circulaires et réguliers sur la zone égratignée à l'aide d'un papier de verre humide de 800 et 1200 grains.

4. Essuyer la zone avec une éponge humide et rincer soigneusement.

5. Appliquer un produit de polissage acrylique et de l'eau avec un chiffon doux et propre. Frotter d'un mouvement circulaire pour polir et poncer la zone.

6. Essuyer tout résidu excédentaire et rincer la baignoire à l'eau chaude. Sécher la surface avec un chiffon propre et doux..

ENTRETIEN

L'utilisation d'huiles et de sels de bain n'est pas recommandée vue de la difficulté à nettoyer l'organisme.Cet acte annule la garantie du consommateur.

DÉPANNAGE DES PROBLÈMES

PROBLEM	*CAUSES*	*SOLUTION*
De l'eau s'accumule autour du drain La baignoir	*- La baignoire n'est pas à niveau*	*- Vérifier que la baignoire est à niveau. Ajuster les pieds au besoin*
Bascule	*- La baignoire ne repose pas fermement sur sa base*	*- Ajuster les pieds de sorte que les quatre pieds soient en contact avec le sol en même temps. Il est important de maintenir la baignoire à niveau. Vérifier que la surface du sol est plane.*

Pour obtenir des informations sur la garantie, veuillez visiter : signaturehardware.com/services/warranty.