WIDESPREAD BATHROOM FAUCET WITH LIFT ROD DRAIN

GRIFO DE BAÑO GENERALIZADO CON DESAGÜE DE VARILLA ELEVADORA
ROBINET DE SALLE DE BAIN À BASE LARGE AVEC TIGE DE LEVAGE POUR DRAIN

BEFORE YOU BEGIN

We recommend consulting a professional if you are unfamiliar with installing plumbing fixtures. Signature Hardware accepts no liability for any damage to the faucet, plumbing, sink, counter top, or for personal injury during installation.

Observe all local plumbing and building codes.

Unpack and inspect the product for shipping damage. If any damage is found, contact our Customer Relations team via live chat at www.signaturehardware.com or by emailing support@signaturehardware.com.

ANTES DE COMENZAR

Le recomendamos que consulte a un profesional si no sabe cómo instalar accesorios de plomería. Signature Hardware no asume ninguna responsabilidad con respecto a los daños causados al inodoro, sistema de plomería, suelo o daños personales durante la instalación.

Cumpla con todas las normas locales de plomería y construcción.

Desempaque e inspeccione el producto para determinar si tiene daños por el envío. Si tiene daños, comuníquese con nuestro equipo de Relaciones con el Cliente por chat en directo en www.signaturehardware.com o por correo electrónico a support@signaturehardware.com.

AVANT DE COMMENCER

Nous vous recommandons de consulter un professionnel si vous n'avez pas d'expérience dans l'installation d'appareils de plomberie. Signature Hardware décline toute responsabilité en cas de dommage au robinet, à la plomberie, à l'évier, au comptoir ou de blessure corporelle lors de l'installation.

Respectez tous les codes locaux de plomberie et de construction.

Déballez et inspectez le produit pour vérifier qu'il n'a pas été endommagé pendant le transport. Si un dommage est constaté, communiquez avec notre équipe des relations avec la clientèle au www.signaturehardware.com ou par mail support@signaturehardware.com.

GETTING STARTED

Ensure that you have gathered all the required materials that are needed for the installation.

CÓMO COMENZAR

Asegúrese de haber reunido todos los materiales necesarios para la instalación.

PREMIERS PAS

Assurez-vous d'avoir réuni tout le matériel nécessaire à l'installation.

ADDITIONAL QUESTIONS?

Still need help? Check out our Help Center at www.signaturehardware.com for product and warranty information, or contact us through live chat or by emailing support@signaturehardware.com.

¿MÁS PREGUNTAS?

Todavía necesita ayuda. Consulte nuestro Centro de Ayuda en www.signaturehardware.com para obtener información de productos y garantías o comuníquese con nosotros por chat directo o enviando un correo electrónico a support@signaturehardware.com..

D'AUTRES QUESTIONS?

Si vous avez encore besoin de l' aide. Veuillez consultez notre centre d'aide à l'adresse www.signaturehardware.com pour obtenir des informations sur les produits et la garantie ou veuillez nous contacter par clavardage en direct ou par courriel à l'adresse support@signaturehardware.com.

REVISED 09/30/2026

WIDESPREAD BATHROOM FAUCET WITH LIFT ROD DRAIN

GRIFO DE BAÑO GENERALIZADO CON DESAGÜE DE VARILLA ELEVADORA
ROBINET DE SALLE DE BAIN À BASE LARGE AVEC TIGE DE LEVAGE POUR DRAIN

TOOLS AND MATERIALS:
HERRAMIENTAS Y MATERIALES:
OUTILS ET MATÉRIEL:

Plumbers Tape
Cinta Selladora
Para Rosca
Ruban de plombiers

Silicone Sealant
(100% Neutral Cure)
Sellador de silicona
(100% curado neutro)
Produit d'étanchéité en silicone
(à polymérisation neutre à 100 %)

Adjustable Wrench
Llave ajustable
Clé ajustable

Phillips Screwdriver
Destornillador Phillips
Tournevis cruciforme

Mortar
Mortero
Mortier

INSTALLATION
INSTALACIÓN
INSTALACIÓN

1. Ensure that the water supply below your sink is completely shut off by turning the shutoff valves all the way to the right.

Tip: Place a small bucket below your workspace to catch any water that may drip during the installation process.

1. Asegúrese de que el suministro de agua debajo de su fregadero esté completamente cerrado girando las válvulas de cierre completamente hacia la derecha.

Sugerencia: *Coloque un balde pequeño debajo de su área de trabajo para atrapar el agua que pueda gotear durante la instalación proceso.*

1. S'assurer que l'alimentation d'eau sous le lavabo est complètement fermée en tournant les vannes d'arrêt complètement vers la droite.

Astuce : *Placer un petit seau sous votre espace de travail pour recueillir l'eau qui pourrait s'écouler pendant le processus d'installation.*

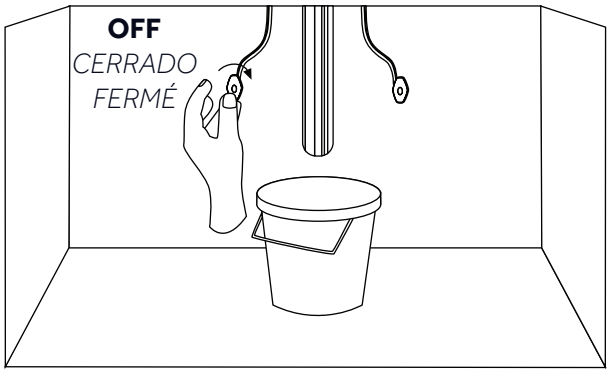

WIDESPREAD BATHROOM FAUCET WITH LIFT ROD DRAIN

GRIFO DE BAÑO GENERALIZADO CON DESAGÜE DE VARILLA ELEVADORA
ROBINET DE SALLE DE BAIN À BASE LARGE AVEC TIGE DE LEVAGE POUR DRAIN

2. Remove the tee connector and all mounting hardware from the spout.

2. Retire el conector en T y todos los herrajes de montaje de la boquilla.

2. Retirez le connecteur en T ainsi que toute la quincaillerie de fixation du bec.

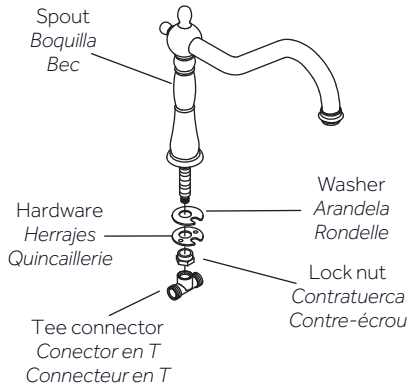

3. Sparingly apply a small bead of silicone caulking around the center hole on top of the sink.
(Do not use plumber's putty, as it may damage the finish and void the warranty.)

3. Aplique con moderación un pequeño cordón de sellador de silicona alrededor del orificio central de la parte superior del lavabo. (No utilice masilla de fontanería, ya que podría dañar el acabado y anular la garantía.)

3. Appliquez avec parcimonie un petit cordon de calfeutrage en silicone autour du trou central sur le dessus de l'évier. (Ne pas utiliser de mastic de plomberie, car il pourrait endommager le fini et annuler la garantie.)

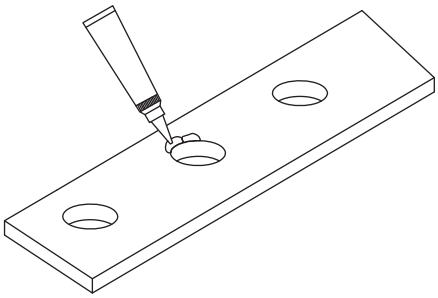

4. Insert the spout into the sink hole from above, making sure it is properly aligned. From underneath the sink, install the washer and mounting nut, then tighten securely.Thread the tee connector onto the bottom of the spout and secure it through the mounting hole. If a pop-up rod is included: Install it according to the instructions and test by operating it up and down to ensure proper function.

4. Inserte la boquilla en el orificio del lavabo desde arriba, asegurándose de que esté correctamente alineado. Desde la parte de abajo del lavabo, coloque la arandela y la tuerca de montaje, y luego ajuste firmemente. Enrosque el conector en T en la parte inferior de la boquilla y fíjelo a través del orificio de montaje. Si se incluye una varilla automática: Instálela de acuerdo con las instrucciones y pruébela moviéndola hacia arriba y abajo para asegurarse de que funcione correctamente.

4. Insérez le bec dans le trou de l'évier par le dessus, en vous assurant qu'il est correctement aligné. Par dessous l'évier, installez la rondelle et l'écrou de fixation, puis serrez fermement. Vissez le connecteur en T au bas du bec et fixez-le à travers le trou de montage. Si une tige escamotable est incluse : installez-la conformément aux instructions et vérifiez son fonctionnement en la faisant monter et descendre.

WIDESPREAD BATHROOM FAUCET WITH LIFT ROD DRAIN

GRIFO DE BAÑO GENERALIZADO CON DESAGÜE DE VARILLA ELEVADORA
ROBINET DE SALLE DE BAIN À BASE LARGE AVEC TIGE DE LEVAGE POUR DRAIN

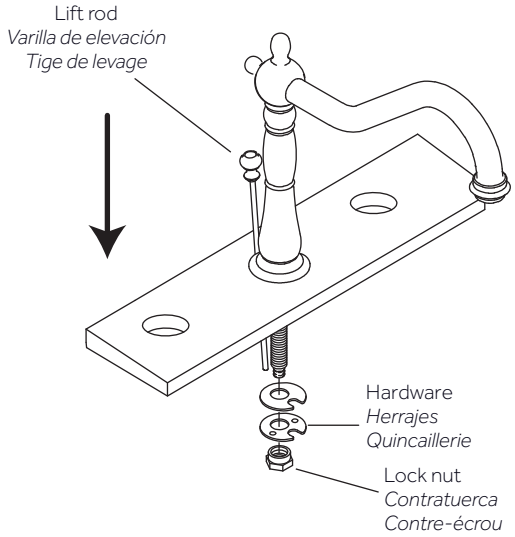

5. Place the tee connector at the end of the spout, and thread the tee onto the spout's shank.

5. Coloque el conector en T en el extremo de la boquilla y enrosque el conector en la varilla de la boquilla.

5. Placez le connecteur en T à l'extrémité du bec, puis vissez le connecteur en T sur la tige du bec.

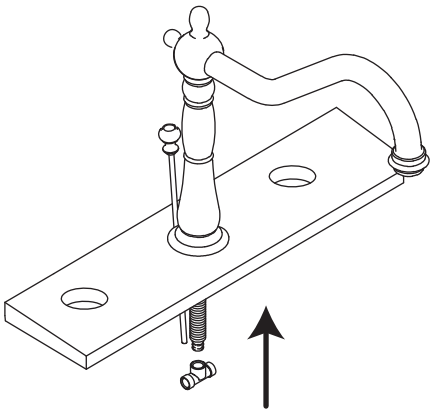

6. Hold the handles in the proper position. Ensure that the top of the faucet handles is 5/8" above the top of the sink. Mount the rubber washer and locknut from underneath the sink. Then reposition the escutcheons as necessary to achieve the desired height.

6. Sujete las manijas en la posición correcta. Asegúrese de que la parte superior de las manijas del grifo quede a 5/8" por encima del borde superior del lavabo. Coloque la arandela de goma y la contratuerca desde la parte de abajo del lavabo. Luego, reubique los escudos según sea necesario para alcanzar la altura deseada.

6. Maintenez les poignées dans la bonne position. Assurez-vous que le dessus des poignées du robinet se trouve à 5/8 po au-dessus de la surface de l'évier. Installez la rondelle en caoutchouc et le contre-écrou par dessous le lavabo. Repositionnez ensuite les rosaces au besoin afin d'obtenir la hauteur souhaitée.

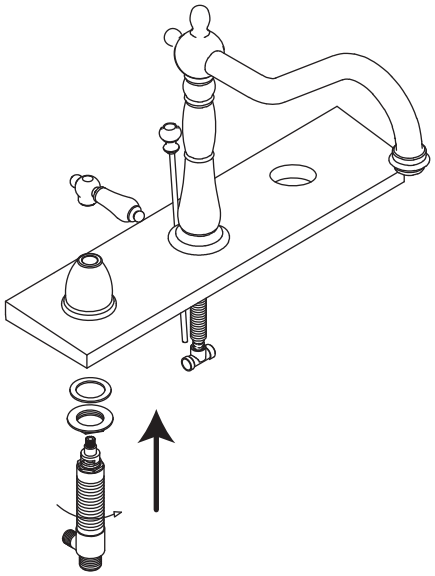

7. Attach the flexible hoses to the outlet ports of the hot and cold valve assembly. You may need to loop the hoses as shown in the image, and be cautious not to overtighten.
Apply Plumbers tape to all threaded connections, then install the inlet supply lines (not included) to the bottom inlet ports of the hot and cold valve assembly.

7. Conecte las mangueras flexibles a los puertos de salida del ensamble de las válvulas de agua caliente y fría. Es posible que tenga que acoplar las mangueras como se muestra en la imagen, y tenga cuidado de no apretarlas demasiado. Aplique cinta de fontanería a todas las conexiones roscadas, luego instale los conductos de suministro de entrada (no incluidos) a los puertos de entrada inferiores del ensamble de la válvula de agua caliente y fría.

7. Raccordez les tuyaux flexibles aux orifices de sortie de l'ensemble de soupape chaude et froide. Il peut être nécessaire de former une boucle avec les tuyaux comme illustré, et il faut veiller à ne pas trop serrer.
Appliquez du ruban téflon sur toutes les connexions filetées, puis installez les conduites d'alimentation d'entrée (non incluses) aux orifices d'entrée inférieurs de l'ensemble de soupape chaude et froide.

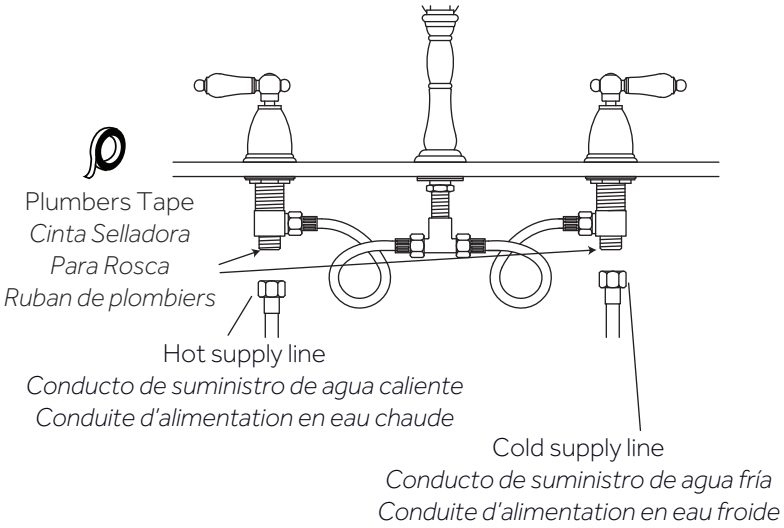

DRAIN INSTALLATION
INSTALACIÓN DEL DESAGÜE
INSTALLATION DU DRAIN

1. Remove stopper (1) and flange (2). Screw brass nut (3) all the way down. Push plastic washer (4) and gasket (5) down. Unscrew pivot nut (6) from the pop-up body and remove the seal washers (7). Take off the spring clip (8) from horizontal rod (9). Remove tailpiece (10) from pop-up body.

1. Retire el tapón (1) y la brida (2). Atornille la tuerca de latón (3) hasta el fondo. Empuje hacia abajo la arandela de plástico (4) y el empaque (5). Desatornille la tuerca pivote (6) del cuerpo automático y retire las arandelas de sellado (7). Retire el clip del resorte (8) de la varilla horizontal (9). Retire el tubo de cola (10) del cuerpo automático.

1. Retirez le bouchon (1) et la bride (2). Vissez l'écrou en laiton (3) complètement vers le bas. Faites descendre la rondelle en plastique (4) et le joint d'étanchéité (5). Dévissez l'écrou du pivot (6) du corps escamotable et retirez les rondelles d'étanchéité (7). Retirez la pince ressort (8) de la tige horizontale (9). Retirez la pièce de raccordement (10) du corps escamotable.

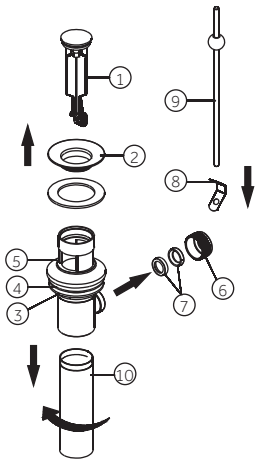

WIDESPREAD BATHROOM FAUCET WITH LIFT ROD DRAIN

GRIFO DE BAÑO GENERALIZADO CON DESAGÜE DE VARILLA ELEVADORA
ROBINET DE SALLE DE BAIN À BASE LARGE AVEC TIGE DE LEVAGE POUR DRAIN

2. Apply silicone to underside of flange (2). Insert body (1) into drain hole from below sink. Screw flange (2) into body (1). With pivot (3) facing toward faucet, pull pop-up straight down into drain hole and secure gasket, plastic washer and brass nut. Apply sealant tape to threads at the top of tailpiece (4) and hand tighten.
Note: Don't drop silicone onto gasket (5).

2. Aplique silicona en la parte inferior de la brida (2). Inserte el cuerpo (1) en el agujero de desagüe desde la parte de abajo del lavabo. Atornille la brida (2) al cuerpo (1). Con el pivote (3) orientado hacia el grifo, empuje el cuerpo automático hacia abajo directamente en el orificio de desagüe y fije el empaque, la arandela de plástico y la tuerca de latón. Aplique cinta selladora a las roscas de la parte superior del tubo de cola (4) y apriete con la mano.
Nota: No deje caer silicona sobre el empaque (5).

2. Appliquez un produit d'étanchéité à base de silicone sur le dessous de la bride (2). Insérez le corps (1) dans le trou de drain par dessous le lavabo. Vissez la bride (2) dans le corps (1). Avec le pivot (3) orienté vers le robinet, tirez la bonde bien droit vers le bas dans le trou de drain et fixez le joint d'étanchéité, la rondelle en plastique et l'écrou en laiton. Appliquez du ruban d'étanchéité sur les filets à la pièce de raccordement supérieure (4) et resserrez manuellement.
Remarque : ne pas laisser tomber de silicone sur le joint (5).

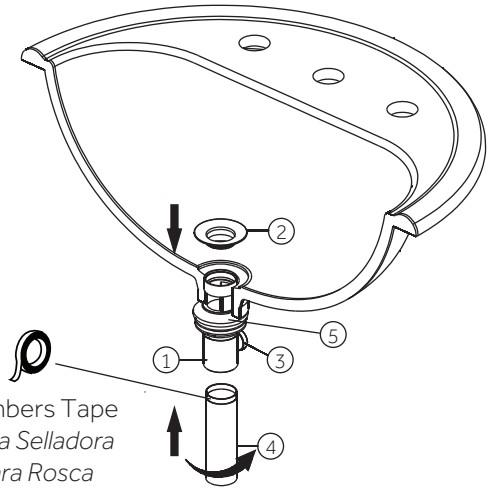

Plumbers Tape
Cinta Selladora
Para Rosca
Ruban de plombiers

3. Install horizontal rod (2) and stopper (3) as non-removable (4). Hand tighten pivot nut (1).

3. Instale la varilla horizontal (2) y el tope (3) como de manera que no se puedan quitar (4). Apriete con la mano la tuerca pivote (1).

3. Installez la tige horizontale (2) et le bouchon (3) de manière à ce qu'ils ne puissent pas être démontés (4). Resserrez l'écrou du pivot (1) manuellement.

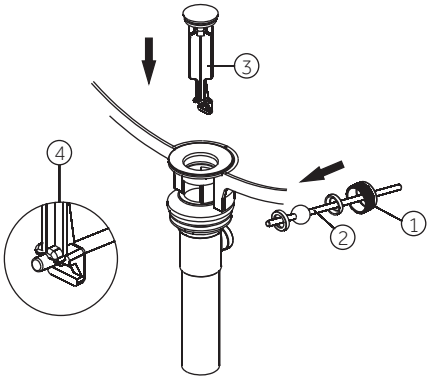

4. Place one end of spring clip (1) onto the end of horizontal rod (2). Insert horizontal rod (2) through a hole on strap (3). Connect the other end of spring clip (1) to horizontal rod (2). Insert lift rod (4) into strap and tighten screw (5).

4. Coloque un extremo del clip del resorte (1) en el extremo de la varilla horizontal (2). Inserte la varilla horizontal (2) a través de un orificio en la abrazadera (3). Conecte el otro extremo del clip de resorte (1) a la varilla horizontal (2). Inserte la varilla de elevación (4) en la abrazadera y apriete el tornillo (5).

4. Placez une extrémité de la pince ressort (1) sur l'extrémité de la tige horizontale (2). Insérez la tige horizontale (2) dans un trou de la sangle (3). Fixez l'autre extrémité de la pince ressort (1) à la tige horizontale (2). Insérez la tige de levage (4) dans la sangle et serrez la vis (5).

WIDESPREAD BATHROOM FAUCET WITH LIFT ROD DRAIN

GRIFO DE BAÑO GENERALIZADO CON DESAGÜE DE VARILLA ELEVADORA
ROBINET DE SALLE DE BAIN À BASE LARGE AVEC TIGE DE LEVAGE POUR DRAIN

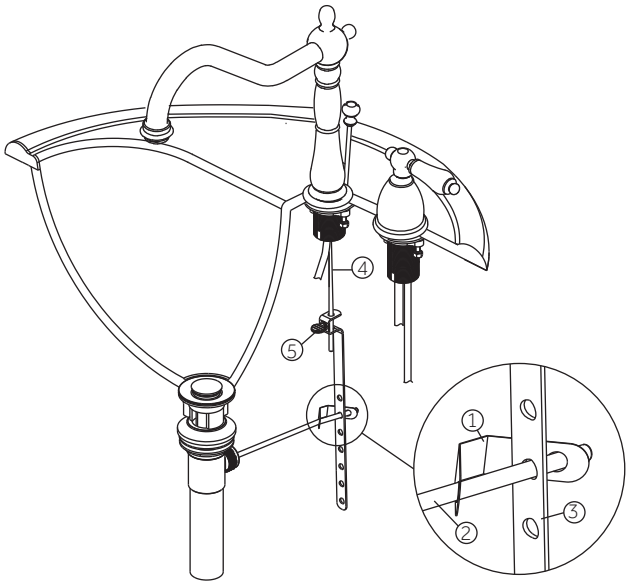

5. Remove the aerator and turn on both the hot and cold valves. Allow the water to run for at least one minute to clear any debris from the line. Then reinstall the aerator.

5. Retire el aireador y abra las válvulas de agua caliente y fría. Deje correr el agua durante al menos un minuto para eliminar cualquier residuo de la tubería. Luego, vuelva a instalar el aireador.
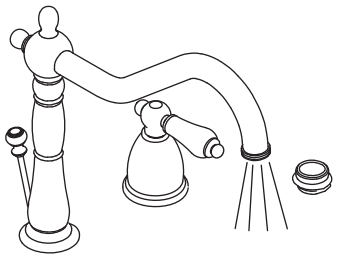
5. Retirez l'aérateur et ouvrez les deux valves, chaude et froide. Laissez couler l'eau pendant au moins une minute afin d'éliminer tout débris dans la conduite. Réinstallez ensuite l'aérateur.